Stoły warsztatowe 1500mm

• **Profesjonalne** stoły przeznaczone do **warsztatów** oraz **wydziałów produkcyjnych** i **remontowych**

• **Konstrukcja modułowa**, z blatem opartym na przykręcanych nogach lub szafkach (stół można rozmontować

• **Wyjątkowo masywny blat** ze sklejki wielowarstwowej 45mm pozwala na zamocowanie **imadła** i **narzędzi stołowych** np: szlifierki

• Elementy metalowe **malowane** trwałymi **farbami proszkowymi** (epoksydowo-poliestrowymi)

• **Stoły** dostarczane są **w stanie zmontowanym** zgodnie z wybraną konfiguracją

• **Nadbudowy** dostarczane **w stanie rozmontowanym** - do samodzielnego montażu

• **Zamykanie szafek** i **szuflad** w stołach warsztatowych

· szuflady i drzwi zamykane zamkami cylindrycznymi o dużej ilości kombinacji

· szuflady zamykane zamkiem centralnym, **bez blokady** wysunięcia więcej niż 1 szuflady (standard), lub zamykane zamkiem centralnym, **z blokadą** wysunięcia więcej niż 1 szuflady (opcja)

· drzwi schowka zamykane oddzielnym zamkiem

· zamki w systemie **Master Key** - można zamówić dodatkowy klucz pasujący do wszystkich zamków

• **Wymiary stołu** warsztatowego 1500mm

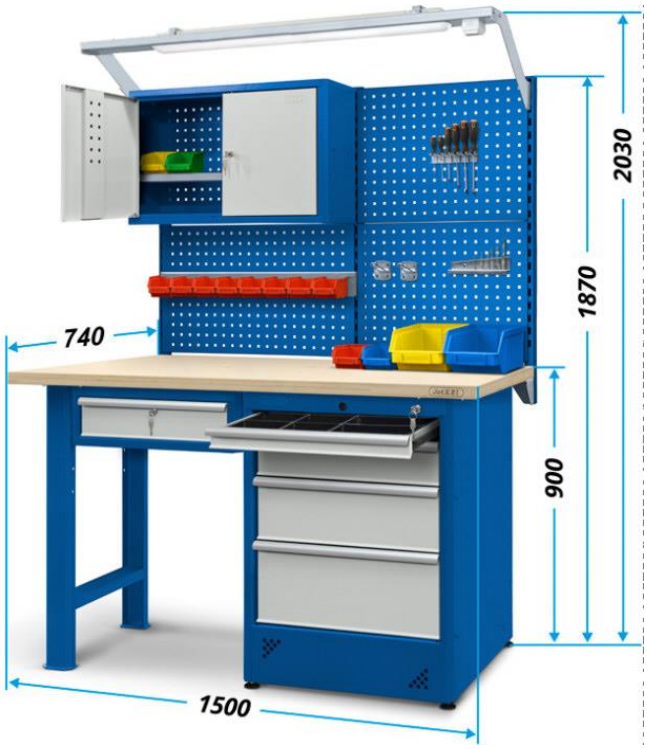

· stół z nadbudową perforowaną z oświetleniem (przykładowa konfiguracja)

• **Przykładowe konfiguracje** stołu

· stół z dwoma półkami średnimi pokrytymi gumą

· stół z szafką i półkami krótkimi pokrytymi gumą

• **Dopuszczalne obciążenia** stołu

· nośność blatu: 700kg
· nośność nadbudowy perforowanej: 40kg
· nośność półki pod blatem: 150kg
· nośność szuflady: 70kg
· nośność półki w szafce: 50kg

• **Położenie półek** stołu

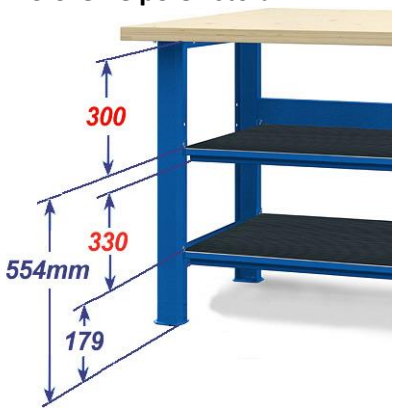

· możliwość zamontowania 1 lub 2 półek
· położenie półek stałe

• **Szczegóły konstrukcji** stołów warsztatowych

• Blat stołu

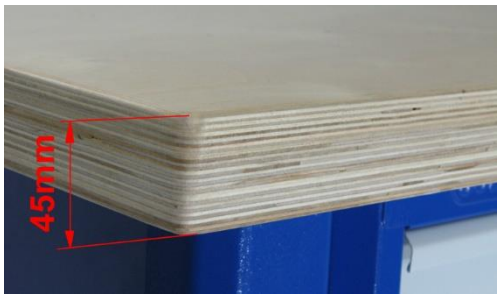

· wykonany ze sklejki liściastej wielowarstwowej
· grubość blatu 45mm

• Noga stołu warsztatowego

· solidna konstrukcja ramowa

• Mocowanie nogi do blatu

• Stopa z otworem do kotwienia

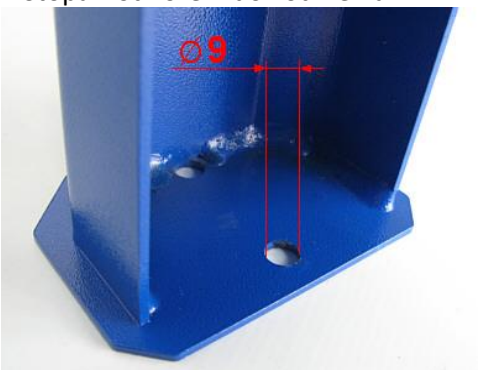

• Zamek szafki

· zamek centralny
· po 2 klucze do każdego zamka (standard)

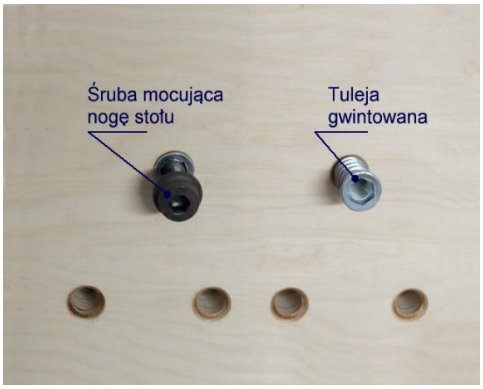

• Wymiary przekroju nogi stołu

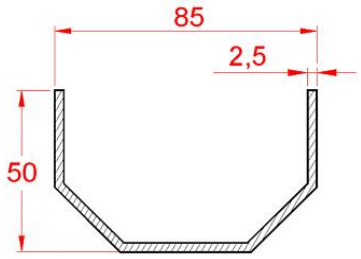

• Stopki szafki

· regulowane, z możliwością poziomowania

• Niecka szuflady

· wykonana z blachy ocynkowanej
· dno można wyłożyć matą tłumiącą (opcja)

• Wysuw i obciążenie szuflady

· nośność szuflady 70kg

• Półka w stołach warsztatowych

· 1 półka w schowku (standard)
· regulacja położenia półki co 60mm

• Drzwi szafki

· perforacja do zawieszek
· dodatkowa półka w szafce (opcja)

• **Szafki stołów** warsztatowych

• Szafka H13 z pojedynczą szufladą

· wymiary gabarytowe (wys. x szer. x głęb.) 186h x635 x600mm
· 1 szuflada typ 120 z zamkiem

• Szafka H11 z drzwiami

·· wymiary gabarytowe (wys. x szer. x głęb.) 855h x635 x600mm
· 1 komora z drzwiami (wys. x szer. x głęb.) 598h x 560 x540mm
· 1 półka (wys. x szer. x głęb.) 25h x560 x 540mm

• Szafka H12 z szufladami

·· wymiary gabarytowe (wys. x szer. x głęb.) 855h x635 x600mm
· 1 szuflada typ 60, 1 szuflada typ 120, 1 szuflada typ 180, 1 szuflada typ 240

• **Wymiary** szuflad

Typ szuflady	Wymiary użytkowe (wys. x szer. x głęb.)
60	46h x530 x445mm
120	106h x530 x445mm
180	166h x530 x445mm
240	226h x530 x445mm

• **Blaty stołów** warsztatowych

• Blat ze sklejki (standard)

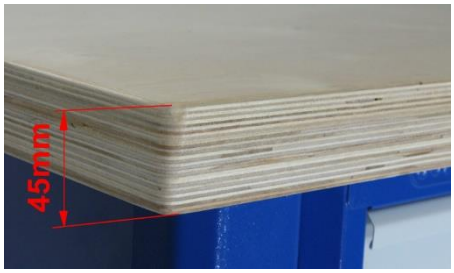

· wykonany ze sklejki liściastej, wielowarstwowej
· powierzchnia blatu szlifowana i lakierowana

• Blat ze sklejki pokryty gumą rowkowaną (opcja)

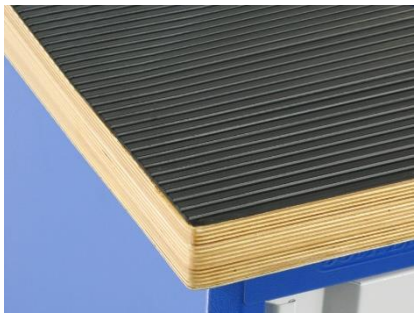

· pokrycie z gumy olejoodpornej rowkowanej #4mm

• Blat ze sklejki pokryty gumą gładką (opcja)

· pokrycie z gumy olejoodpornej gładkiej #4mm

• Blat ze sklejki pokryty wykładziną PCV (opcja)

· pokrycie z wykładziny PCV #2mm

• Blat ze sklejki pokryty blachą ocynkowaną (opcja)

· pokrycie z blachy stalowej ocynkowanej #1mm

• Blat ze sklejki pokryty blachą nierdzewną (opcja)

· pokrycie z blachy stalowej nierdzewnej #1mm

• **Blaty półek** do stołów warsztatowych

· wykonane ze sklejki o grubości #15mm
· powierzchnia półek szlifowana i lakierowana (standard)
· rodzaje pokryć:
- guma rowkowana #4mm (opcja)
- wykładzina PCV #2mm (opcja)
- blacha ocynkowana #1mm (opcja)
- guma gładka #4mm (opcja)

• **Wyposażenie stołów** warsztatowych (opcja)

• Przybornik do szuflad

· wykonany z tworzywa sztucznego

• Organizer do szuflad

wykonany z tworzywa sztucznego

• Podziały grzebieniowe do szuflad

· wykonane z blachy stalowej ocynkowanej
· o wysokości 42mm i 100

• Mata tłumiąca do szuflad

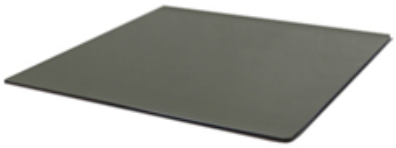

· wykonana z gumy olejoodpornej o grubości 1,5mm

• Półka do szafek

· wykonana z blachy stalowej ocynkowanej o grubości 1,0mm

• Zawieszki uniwersalne

· osadzane na nadbudowach

• **Elementy stanowiska** warsztatowego (opcja)

• Nadbudowa perforowana niska

· mocowana do stołu
· wypełniona tablicami perforowanymi do osadzania zawieszek

• Nadbudowa perforowana wysoka

· mocowana do stołu
· wypełniona tablicami perforowanymi do osadzania zawieszek

• Nadbudowa perforowana wysoka
z szafką

· mocowana do stołu
· wypełniona tablicami perforowanymi do osadzania zawieszek
· wyposażona w szafkę

• Nadbudowa perforowana wysoka
z oświetleniem

· mocowana do stołu
· wypełniona tablicami perforowanymi do osadzania zawieszek
· wyposażona w moduł oświetleniowy LED

• **Poświadczenia** i normy

• Produkt polski

• Producent

• Normy

Gwarancja 3 lata

• **Kolorystyka** stołów warsztatowych

• Korpus stołu, Obudowa szafki

· Niebieski RAL5005

· Antracyt RAL7016

• Drzwi, Fronty szuflad

· Szary jasny RAL7035

· Czerwony RAL3011

• Półka szafki

· Ocynk

Stół warsztatowy 1500mm, bez szafek

• Masywny blat ze sklejki #45mm

Wymiary gabarytowe stołu (wys. x szer. x głęb.)	900h x1500 x740mm
Wymiary blatu (szer. x głęb.)	45h x1500 x740mm
Pokrycie blatu/półki	· sklejka lakierowana (standard) · guma rowkowana #4mm (opcja) · guma gładka #4mm (opcja) · blacha ocynkowana #1mm (opcja) · blacha nierdzewna #1mm (opcja) · wykładzina PCV #2mm (opcja

Ciężar stołu	60,0 kg
Kod produktu	**20-24-01**

Stół warsztatowy 1500mm z 1 szafką H13

• Masywny blat ze sklejki #45mm

Wymiary gabarytowe stołu (wys. x szer. x głęb.)	900h x1500 x740mm
Wymiary blatu (szer. x głęb.)	45h x1500 x740mm
Konfiguracja: 1 szafka H13 - wymiary użytkowe (wys. x szer. x głęb.)	· 1 szuflada 120 - 106h x530 x 445mm
Pokrycie blatu/półki	· sklejka lakierowana (standard) · guma rowkowana #4mm (opcja) · guma gładka #4mm (opcja) · blacha ocynkowana #1mm (opcja) · blacha nierdzewna #1mm (opcja) · wykładzina PCV #2mm (opcja
Ciężar stołu	77,0 kg
Kod produktu	**20-24-02**

Stół warsztatowy 1500mm z 1 szafką H11

• Masywny blat ze sklejki #45mm

Wymiary gabarytowe stołu (wys. x szer. x głęb.)	900h x1500 x740mm
Wymiary blatu (szer. x głęb.)	45h x1500 x740mm
Konfiguracja: 1 szafka H11 - wymiary użytkowe (wys. x szer. x głęb.)	· 1 schowek - 598h x 560(544mm w świetle) x 540mm · 1 półka - 25h x560 x 540mm
Pokrycie blatu/półki	· sklejka lakierowana (standard) · guma rowkowana #4mm (opcja) · guma gładka #4mm (opcja)

	· blacha ocynkowana #1mm (opcja) · blacha nierdzewna #1mm (opcja) · wykładzina PCV #2mm (opcja
Ciężar stołu	81,0 kg
Kod produktu	**20-24-03**

Stół warsztatowy 1500mm z 1 szafką H12

- Masywny blat ze sklejki #45mm

Wymiary gabarytowe stołu (wys. x szer. x głęb.)	900h x1500 x740mm
Wymiary blatu (szer. x głęb.)	45h x1500 x740mm
Konfiguracja: 1 szafka H12 - wymiary użytkowe (wys. x szer. x głęb.)	· 1 szuflada 60 - 46h x530 x 445mm · 1 szuflada 120 - 106h x530 x 445mm · 1 szuflada 180 - 166h x530 x 445mm · 1 szuflada 240 - 226h x530 x 445mm
Pokrycie blatu/półki	· sklejka lakierowana (standard) · guma rowkowana #4mm (opcja) · guma gładka #4mm (opcja) · blacha ocynkowana #1mm (opcja) · blacha nierdzewna #1mm (opcja) · wykładzina PCV #2mm (opcja
Ciężar stołu	101,0 kg
Kod produktu	**20-24-04**

Stół warsztatowy 1500mm z 1 szafką H13 i 1 szafką H11

- Masywny blat ze sklejki #45mm

Wymiary gabarytowe stołu (wys. x szer. x głęb.)	900h x1500 x740mm

Wymiary blatu (szer. x głęb.)	45h x1500 x740mm
Konfiguracja: 1 szafka H13, 1 szafka H11 - wymiary użytkowe (wys. x szer. x głęb.)	· 1 szuflada 120 - 106h x530 x 445mm · 1 schowek - 598h x 560(544mm w świetle) x 540mm · 1 półka - 25h x560 x 540mm
Pokrycie blatu/półki	· sklejka lakierowana (standard) · guma rowkowana #4mm (opcja) · guma gładka #4mm (opcja) · blacha ocynkowana #1mm (opcja) · blacha nierdzewna #1mm (opcja) · wykładzina PCV #2mm (opcja
Ciężar stołu	98,0 kg
Kod produktu	**20-24-05**

Stół warsztatowy 1500mm z 1 szafką H13 i 1 szafką H12

- Masywny blat ze sklejki #45mm

Wymiary gabarytowe stołu (wys. x szer. x głęb.)	900h x1500 x740mm
Wymiary blatu (szer. x głęb.)	45h x1500 x740mm
Konfiguracja: 1 szafka H13, 1 szafka H12 - wymiary użytkowe (wys. x szer. x głęb.)	· 1 szuflada 60 - 46h x530 x445mm · 2 szuflady 120 - 106h x530 x 445mm · 1 szuflada 180 - 166h x530 x 445mm · 1 szuflada 240 - 226h x530 x 445mm
Pokrycie blatu/półki	· sklejka lakierowana (standard) · guma rowkowana #4mm (opcja) · guma gładka #4mm (opcja) · blacha ocynkowana #1mm (opcja) · blacha nierdzewna #1mm (opcja) · wykładzina PCV #2mm (opcja
Ciężar stołu	118,0 kg
Kod produktu	**20-24-06**

Stół warsztatowy 1500mm z 2 szafkami H11

• Masywny blat ze sklejki #45mm

Wymiary gabarytowe stołu (wys. x szer. x głęb.)	900h x1500 x740mm
Wymiary blatu (szer. x głęb.)	45h x1500 x740mm
Konfiguracja: 2 szafki H11 - wymiary użytkowe (wys. x szer. x głęb.)	· 2 schowki - 598h x 560(544mm w świetle) x 540mm · 2 półki - 25h x560 x 540mm
Pokrycie blatu/półki	· sklejka lakierowana (standard) · guma rowkowana #4mm (opcja) · guma gładka #4mm (opcja) · blacha ocynkowana #1mm (opcja) · blacha nierdzewna #1mm (opcja) · wykładzina PCV #2mm (opcja
Ciężar stołu	105,0 kg
Kod produktu	**20-24-08**

Stół warsztatowy 1500mm z 1 szafką H11 i 1 szafką H12

• Masywny blat ze sklejki #45mm

Wymiary gabarytowe stołu (wys. x szer. x głęb.)	900h x1500 x740mm
Wymiary blatu (szer. x głęb.)	45h x1500 x740mm
Konfiguracja: 1 szafka H11, 1 szafka H12 - wymiary użytkowe (wys. x szer. x głęb.)	· 1 szuflada 60 - 46h x530 x 445mm · 1 szuflada 120 - 106h x530 x 445mm · 1 szuflada 180 - 166h x530 x 445mm · 1 szuflada 240 - 226h x530 x 445mm · 1 schowek - 598h x 560(544mm w świetle) x 540mm · 1 półka - 25h x560 x 540mm
Pokrycie blatu/półki	· sklejka lakierowana (standard)

	· guma rowkowana #4mm (opcja) · guma gładka #4mm (opcja) · blacha ocynkowana #1mm (opcja) · blacha nierdzewna #1mm (opcja) · wykładzina PCV #2mm (opcja
Ciężar stołu	125,0 kg
Kod produktu	**20-24-08**

Stół warsztatowy 1500mm z 2 szafkami H12

• Masywny blat ze sklejki #45mm

Wymiary gabarytowe stołu (wys. x szer. x głęb.)	900h x1500 x740mm
Wymiary blatu (szer. x głęb.)	45h x1500 x740mm
Konfiguracja: 2 szafki H12 - wymiary użytkowe (wys. x szer. x głęb.)	· 2 szuflady 60 - 46h x530 x 445mm · 2 szuflady 120 - 106h x530 x 445mm · 2 szuflady 180 - 166h x530 x 445mm · 2 szuflady 240 - 226h x530 x 445mm
Pokrycie blatu/półki	· sklejka lakierowana (standard) · guma rowkowana #4mm (opcja) · guma gładka #4mm (opcja) · blacha ocynkowana #1mm (opcja) · blacha nierdzewna #1mm (opcja) · wykładzina PCV #2mm (opcja
Ciężar stołu	145,0 kg
Kod produktu	**20-24-09**

Półka krótka (jednomodułowa)

Wymiary gabarytowe półki (wys. x szer. x głęb.)	15h x 634 x 498mm
Płyta ze sklejki liściastej o grubości 15mm podparta kształtownikami stalowymi	
Przeznaczona do stołów 1500 **z 1 szafką**	
Maks. 2 półki montowane na wysokości: 179mm i / lub 554mm	
Pokrycie półki	· sklejka lakierowana (standard) · guma rowkowana #4mm (opcja) · guma gładka #4mm (opcja) · blacha ocynkowana #1mm (opcja) · blacha nierdzewna #1mm (opcja) · wykładzina PCV #2mm (opcja)
Nośność półki	150kg (równomiernie rozłożone)
Ciężar	5,4 kg
Kod produktu	**20-49-09**

Półka średnia (dwumodułowa)

Wymiary gabarytowe półki (wys. x szer. x głęb.)	15h x 1355 x 498mm
Płyta ze sklejki liściastej o grubości 15mm podparta kształtownikami stalowymi	
Przeznaczona do stołu 1500 **bez szafek**	
Maks. 2 półki montowane na wysokości: 179mm i / lub 554mm	
Pokrycie półki	· sklejka lakierowana (standard) · guma rowkowana #4mm (opcja) · guma gładka #4mm (opcja) · blacha ocynkowana #1mm (opcja) · blacha nierdzewna #1mm (opcja) · wykładzina PCV #2mm (opcja)
Nośność półki	150kg (równomiernie rozłożone)
Ciężar	10,0 kg
Kod produktu	**20-49-01**

Szafka warsztatowa H11 z drzwiami i blatem

• Masywny blat ze sklejki #45mm

Wymiary gabarytowe szafki (bez blatu)	(wys. x szer. x głęb.) 855h x635 x600mm
Wysokość szafki z blatem	900mm (dopasowana do wysokości stołów)
Szafka może stanowić **dostawkę do stołów** warsztatowych	
Wymiary blatu (grub. x szer. x głęb.)	45h x670 x650mm
Konfiguracja: 1 szafka H11 - wymiary użytkowe (wys. x szer. x głęb.)	· 1 schowek - 598h x 560(544mm w świetle) x 540mm · 1 półka - 25h x560 x 540mm
Pokrycie blatu	· sklejka lakierowana (standard) · guma rowkowana #4mm (opcja) · guma gładka #4mm (opcja) · blacha ocynkowana #1mm (opcja) · blacha nierdzewna #1mm (opcja) · wykładzina PCV #2mm (opcja
Ciężar szafki	38,0 kg
Kod produktu	**20-24-20**

Szafka warsztatowa H12 z szufladami i blatem

• Masywny blat ze sklejki #45mm

Wymiary gabarytowe szafki (bez blatu)	(wys. x szer. x głęb.) 855h x635 x600mm
Wysokość szafki z blatem	900mm (dopasowana do wysokości stołów)
Szafka może stanowić **dostawkę do stołów** warsztatowych	
Wymiary blatu (grub. x szer. x głęb.)	45h x670 x650mm
Konfiguracja: 1 szafka H12 - wymiary użytkowe (wys. x szer. x głęb.)	· 1 szuflada 60 - 46h x530 x 445mm · 1 szuflada 120 - 106h x530 x 445mm · 1 szuflada 180 - 166h x530 x 445mm · 1 szuflada 240 - 226h x530 x 445mm

Pokrycie blatu	· sklejka lakierowana (standard) · guma rowkowana #4mm (opcja) · guma gładka #4mm (opcja) · blacha ocynkowana #1mm (opcja) · blacha nierdzewna #1mm (opcja) · wykładzina PCV #2mm (opcja
Ciężar szafki	58,0 kg
Kod produktu	**20-24-21**

Przybornik do szuflad

Wymiary gabarytowe przybornika (wys. x szer. x głęb.)	22h x550 x170mm
Wykonany z tworzywa sztucznego	
Opierany na bocznych krawędziach szuflady, może być przesuwany przód-tył	
Kod produktu	**20-06-49**

Organizer do szuflad

Wymiary gabarytowe organizera (wys. x szer. x głęb.)	40h x527 x441mm
Wykonany z tworzywa sztucznego	
Wkładany do szuflady - pasuje do szuflad o wszystkich wysokościach	
Kod produktu	**20-06-48**

Mata tłumiąca z gumy olejoodpornej

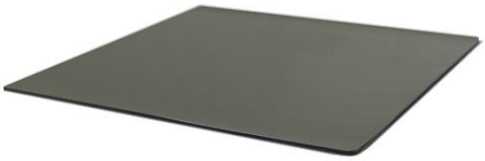

Wymiary gabarytowe (szer. x głęb.) 530 x442mm	
Wykonana z gumy gładkiej, olejoodpornej o grubości 1,5mm	
Przeznaczona do wykładania dna szuflad	
Kod produktu	**20-04-78**

Podziałka do szuflad, niska

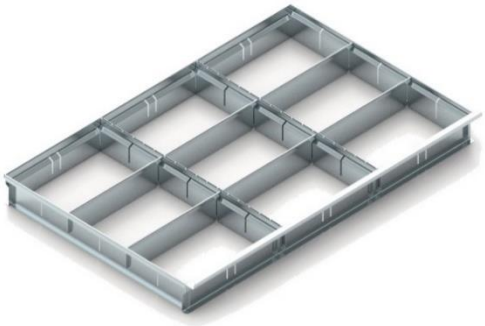

Wymiary gabarytowe (wys. x szer. x głęb.) 42h x528 x443mm	
Wykonana z blachy stalowej ocynkowanej o grubości 0,8mm	
Moduł podziału · 100mm (długość) · 65mm (szerokość)	
Przeznaczona do dzielenia szuflad o dowolnej wysokości	
Ciężar 1,7kg	
Kod produktu	**20-06-70**

Podziałka do szuflad, wysoka

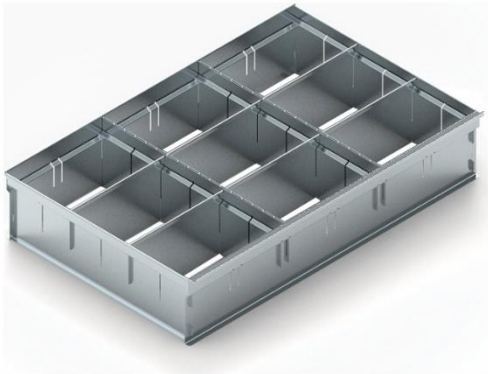

Wymiary gabarytowe (wys. x szer. x głęb.) 100h x528 x443mm	
Wykonana z blachy stalowej ocynkowanej o grubości 0,8mm	
Moduł podziału · 100mm (długość) · 65mm (szerokość)	
Przeznaczona do dzielenia szuflad o wysokości 120, 180, 240mm	

Ciężar 3,3kg	
Kod produktu	**20-06-71**

Półka dodatkowa do szafek

Wymiary gabarytowe półki (wys. x szer. x głęb.)	25h x560 x540mm
Wykonana z blachy stalowej ocynkowanej	
Nośność półki 50kg	
Kod produktu	**20-06-31**

Informacja o warunkach zakupu i dostawy

PZT PRYMAT Sp.j. **Dział Sprzedaży**

801 003 192 **(Infolinia)** 74 831 18 82 694 486 552 74 661 41 16 (faks)

handel@prymat.com

www.prymat.com
www.zaopatrzenie.com.pl